NXC-1401M

Numer artykulu: 93162

1/3" kamera sieciowa, kolor, ONVIF
1280x720, H.264, MJPEG, PoE, 12/24V

Najwaũniejsze dane techniczne

1/3" Sensor CMOS ze skanowaniem progresywnym
ZgodnoŝĻ ONVIF
Odbicia obrazu / Cyfrowe PTZ / Detekcja ruchu
Jednoczesne strumienie wideo H.264 i MJPEG
Dwukierunkowe audio
Pakiety API/SDK
RozdzielczoŝĻ maks.: 280(H) x 720(V)
Kontrola wolnej oraz szybkiej migawki (MES/ESC/DSS)
ROI (Region of Interest) do podglńdu i przesyĝania
Praca do 25 kl./s (przy 1280x720/H.264)
Zĝńcze RS-485, wej./wyj. alarmowe
16 kanaĝowe oprogramowanie klienta

Specyfikacje

Seria	eneo NX
	HD 720p
System	kolor
Standard wideo	CCIR/PAL
PrzekŃtna sensora	1/3"
Typ przetwornika	CMOS
Typ sensora	Progressive Scan
CzuĵoŜĺ Ŝwiatĵa (przy 50% sygnaĵu video)	1,3 Lux
CzuĵoŜĺ przy 50% poziomie sygnaĵu	przy F1,2
Automatyczna kontrola wzmocnienia (AGC)	przeĵŃcznik on/off
Rňczna migawka elektroniczna (MES)	1/2sekundy ~ 1/1000 sekundy
Cyfrowa redukcja szum·w	nie
Wolna przysĵona	tak
Wyr·wnanie bieli	AWV wyb·r pomiňdzy trybem wewnňtrznym i zewnňtrznym
Szeroki zakres dynamiki (WDR)	nie
Kompensacja Ŝwiatĵa	nie

Specyfikacje (kontynuacja)

Funkcja korekcji migotania	tak
Filtr IR	standard
Funkcja odbicia lustrzanego	odbicie poziome, odbicie pionowe
Strefy prywatnoŜci	nie
Detekcja ruchu	tak
Detekcja ruchu	8 Stref / H.264
WyŜwietlanie tekstu	moŨliwe
Wersje jñzykowe menu	niemiecki, angielski, francuski, hiszpaŒski, wţoski, rosyjski
Menu ekranowe OSD	odbicie poziome/pionowe, pozytyw/negatyw, zamroŨenie, regulacja migawki, korekta ostroŜci oraz jasnoŜci, regulacja ekspozycji, korekcja bieli, detekcja ruchu, tekst, cyfrowe przycinanie
Regulacja zewnñtrzna	ustawianie ostroŜci
ZţŃcza zewnñtrzne	video (BNC), audio, sieÍ (RJ-45), wejŜcia/wyjŜcia alarmowe, przycisk resetu fabrycznego, DC iris (4 pin), zasilanie, RS -485
WyjŜcia video	BNC
WyjŜcia video	BNC,
Wsparcie Audio	tak
	1/1 wejŜcie/wyjŜcie, wejŜcie ze wzmacniaczem mikrofonu
WejŜcia alarmowe	1
WejŜcia alarmowe	2x TTL
WyjŜcie alarmowe	1
Procedura alarmowa	przesyţ pliku na FTP. Powiadomienie na: e-mail, HTTP oraz TCP. Aktywacja wyjŜÍ alarmowych
PamiñÍ wewnñtrzna	nie
Metody kompresji	H.264, MJPEG
Maksymalna rozdzielczoŜÍ obrazu	1280 x 720
RozdzielczoŜÍ	1280x720, 720x576, 720x480, 640x480, 320x240
Maksymalna prñdkoŜÍ transmisji	25 B./Sek.
IloŜÍ klatek na sekundñ	maksymalnie 25 kl./s dla 1280x720 Pikseli
Rodzaje strumieni	H.264, MJPEG symultanicznie
Odtwarzanie obraz·w	przez przeglŃdarkñ sieciowŃ lub oprogramowanie Viewer
ţŃcze Ethernet	10Base-T, 100Base-TX
PrzeglŃdarka sieciowa	MS Internet Explorer wers. 7.0 min., Google Chrome (Java), Mozilla Firefox (Java), Safari (Java)
Protokoţy sieciowe	IPv4, SMTP, DDNS, HTTP, HTTPS, FTP, DHCP, DSCP, UPnP, RTSP, RTP, TCP, UDP, NTP
Zdalny dostñp i konfiguracja	16-kanaţowe zdalne oprogramowanie (podglŃd, rejestracja, odtwarzanie, archiwizacja, e-Map, przeszukiwanie zdarzeŒ)
Konfiguracja	przez oprogramowanie Smart-Setup
Mocowanie obiektywu	gwint CS
Zoom cyfrowy	2x ~ 10x
Sterowanie przysţonŃ	rñczne, DC (napiñcie staţe)
Nagranie przed alarmowe (pre-alarm)	do 30 sekund
Rejestracja po-alamowa	do 30 sekund
Wsparcie PTZ	tak
Kryteria wyszukiwania	wedţug punkt·w orientacyjnych: alarm/zdarzenie/czas
Interfejs szeregowy	RS-485

Specyfikacje (kontynuacja)

Interfejsy sterujące	protokoły: eneo Fastrax IIE i Pelco P&D
Dostęp	maksymalnie 10 użytkowników jednocześnie
Aktualizacja Firmware	przez zdalne oprogramowanie
Zabezpieczenie hasłem	tak
Program do zarządzania	Nimra, Numina, Aimetis - Symphony, Zelaris
SDK (inżynieria oprogramowania)	do dyspozycji, SDK wącznie z HTTP-API jak i Active-X
ONVIF	core specifications 1.01
Mocowanie kamery	1/4" -20 gwint w UNC do górnej jak i dolnej części obudowy
Pobór mocy	3,2W
Zakres temperatur pracy	-10Á ~ +50ÁC
Kolor	Pantone Cool Gray 1C
Zasilanie	12VDC, 24VAC, PoE (IEEE-802.3af)
Zasilanie przez Ethernet (PoE)	tak
Klasa szczelności	brak danych
Certyfikaty	CE
W ramach dostawy	Nimra
Waga	380g
Wymiary (WxGxD)	patrz rysunek

Akcesoria

Fotografia	Artikel-Nr. / Typ	Opis
	WD-22	Uchwyt ścienny z głowicą kulową, 1/4" śruba mocująca do kamery, beżowa
	WD-23	Uchwyt ścienny z głowicą kulową, 1/4" śruba mocująca, Pantone 877
	WD-13-WA	Uchwyt sufitowy z głowicą kulową, 1/4" śruba mocująca do kamery, RAL9006
	VT-PS12DC-7	Zasilacz wtykowy 100÷240V/12VDC÷1,25 A, stabilizowany, wyczki do UK oraz reszty Europy

Akcesoria (kontynuacja)

Fotografia	Artikel-Nr. / Typ	Opis
	VT-PS12DC-9	Zasilacz wtykowy 100ï240VAC/12VDC, (1,0A), stabilizowany, z nieizolowanymi koŒcami
	VT-PS12DCDT1	Zasilacz sieciowy 12VDC/1,0A, stabilizowany, Okablowanie DC 1,8m, nieizolowane koŒc·wki
	NE-132/AC24V	Zasilacz 230VAC/24VAC (1,0A)
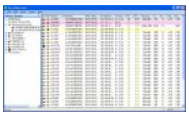	NT-SMARTMANAGER	Oprogramowanie do szukania i administracji, produkt·w eneo serii NT, NX, NL
	F02Z02M-MP	Obiektyw megapikselowy F1,2/2,4ï6 mm ze zmiennŃ ogniskowŃ, 1/3" CS
	YV4.3X2.8SA-SA2	
	YV10X5HR4A-SA2L	

Akcesoria (kontynuacja)

Fotografia	Artikel-Nr. / Typ	Opis
	A09Z10-NFS-MP	Obiektyw zmiennoogniskowy F1,8/9ï90 mm,
	F05Z10NDDC-MP	Obiektyw megapikselowy DC F1,4/5ï50 mm ze zmiennŃ ogniskowŃ, 1/3" CS
	A09Z10DC-NFS-MP	Obiektyw DC F1,8/9ï90 mm, zmienna ogniskowa, NFS, rozdzielczoŜĺ w Mpx, 1/2" C
	F03Z2.710NDDCMP	Obiektyw megapikselowy DC F1,0/3ï8 mm ze zmiennŃ ogniskowŃ, 1/3" CS
	F03Z2.710M-MP	Obiektyw megapikselowy F1,0/3ï8 mm ze zmiennŃ ogniskowŃ, 1/3" CS
	NT-MANAGER	Oprogramowanie sterujŃce seriami sieciowymi eneo NT, NX, NL
	NIMRA	Oprogramowanie zarzŃdzania video, dla eneo NT, NX, NL, pojedyncze stanowisko pracy

Akcesoria (kontynuacja)

Fotografia	Artikel-Nr. / Typ	Opis
	NUMINA	Oprogramowanie do zarzŃdzania video dla eneo NT, NX, NL, pojedyncze stanowisko pracy
	POE20U-560(G)	
	POE125U-8C	
	VTL-300/WW-POEB	Obudowa pogodoodporna, 300 mm, uchwyt Ŝcienny, ogrzewanie, termostat, 12V, High PoE, IP54

Rysunki

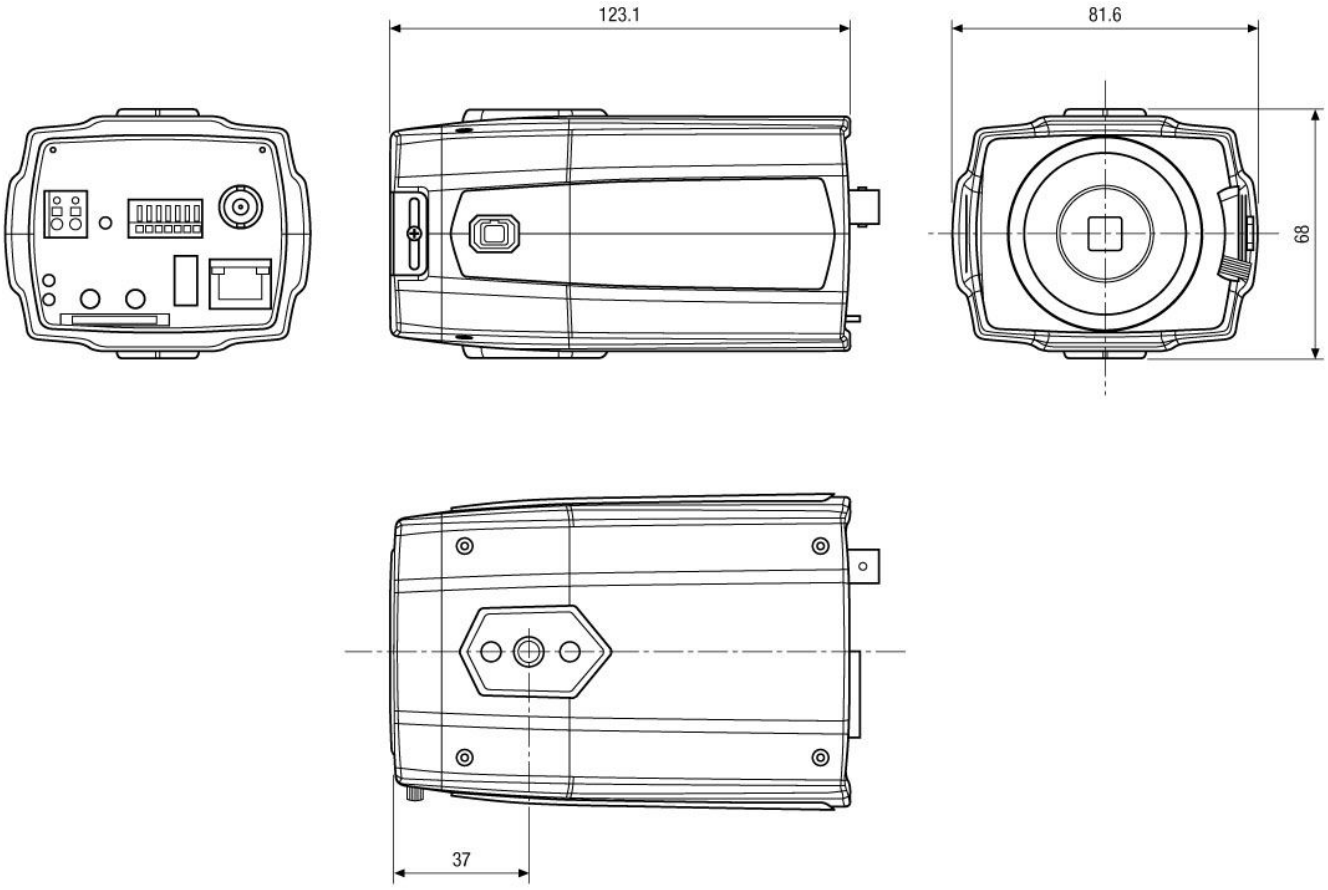

Maße/Dimensions: mm

Tw·j partner produkt·w eneo: