SYGNALIZATOR OPTYCZNO-AKUSTYCZNY
SP-4003

sp4003_pl 09/08

Zewnętrzny sygnalizator optyczno-akustyczny przeznaczony jest do stosowania w systemach sygnalizacji włamania i napadu. Produkowany jest w dwóch wersjach: SP-4003 i SP-4003 BL. Różnią się one kolorem sygnalizacji optycznej (czerwony w SP-4003, niebieski w SP-4003 BL). Źródło światła w sygnalizatorze stanowią dwa zespoły diod LED. Sygnał dźwiękowy generowany jest przy pomocy przetwornika piezoelektrycznego. Konstrukcja sygnalizatora zapewnia wysoki stopień zabezpieczenia sabotażowego (przed otwarciem i przed oderwaniem od podłoża). Układ elektroniki jest wykonany techniką SMD i zabezpieczony impregnatem przed niekorzystnym wpływem warunków atmosferycznych, co zapewnia wysoką niezawodność urządzenia. Obudowa zewnętrzna sygnalizatora wykonana jest z wysokoudarowego poliwęglanu PC LEXAN, dzięki czemu charakteryzuje się bardzo dużą wytrzymałością mechaniczną i gwarantuje estetyczny wygląd sygnalizatora nawet po wielu latach eksploatacji. Wewnętrzna osłona z blachy ocynkowanej stanowi dodatkową ochronę elementów elektroniki przed uszkodzeniem mechanicznym.

1. Montaż

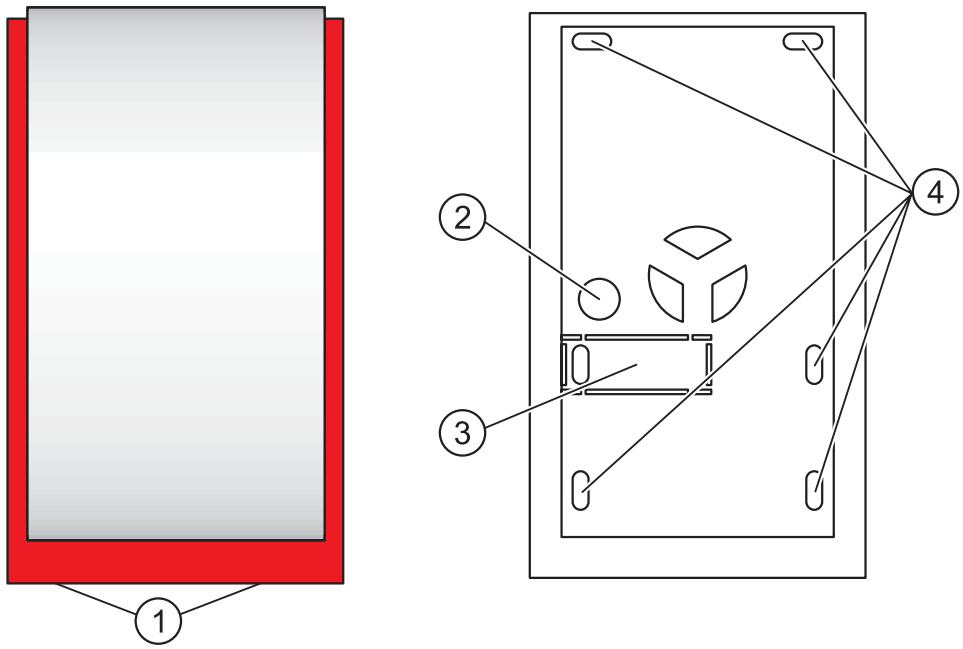

Rys. 1. Widok obudowy sygnalizatora SP-4003.

Objaśnienia do rysunku 1:

1 - wkręty blokujące pokrywę.

2 - otwór do przeprowadzenia kabla.

3 - element sabotażowy obudowy (wymaga przykręcenia do podłoża; nie dokręcać na siłę, aby nie zerwać przewężeń).

4 - otwory mocujące.

Sygnalizator SP-4003 należy montować na płaskim podłożu i w możliwie niedostępnym miejscu tak, aby zminimalizować ryzyko sabotażu. Montaż sygnalizatora do podłoża

wykonuje się za pomocą wkrętów i kołków rozporowych. Aby zdjąć pokrywę należy wykręcić dwa blokujące wkręty i odchylić ją do góry o kąt ok. 60°. Należy zachować szczególną uwagę przy demontażu i ponownym montażu wewnętrznej osłony z blachy.

Uwaga: *Należy zachować odpowiedni odstęp (minimum 2,5 cm) górnej krawędzi obudowy sygnalizatora od sufitu lub innego elementu ograniczającego od góry pozycję mocowania. Brak odstępu może uniemożliwić ponowne założenie pokrywy.*

Po zamontowaniu sygnalizatora wskazane jest uszczelnienie otworów mocujących oraz otworu wejścia kabla za pomocą masy silikonowej.

2. Podłączenie

Sygnalizator SP-4003 może współpracować z dowolnym źródłem sygnału alarmowego, w którym w sytuacji alarmowej na wyjściu (wyjściach) sygnalizacyjnym pojawi się napięcie stałe +12V. Uruchomienie sygnalizacji akustycznej nastąpi po podłączeniu zasilania +12V do zacisków +SA-, a sygnalizacji optycznej do zacisków +SO-. Należy pamiętać, że wydajność prądowa wyjść centrali musi zapewnić prawidłowe działanie sygnalizatora.

Obwód sabotażowy sygnalizatora zostanie otwarty w momencie zdjęcia obudowy zewnętrznej lub po oderwaniu sygnalizatora od ściany. Poprawność funkcjonowania styku sabotażowego podczas oderwania wymaga przykręcenia do podłoża elementu sabotażowego obudowy (rysunek 1).

Zaciski TMP służą do podłączenia sygnalizatora do obwodu sabotażowego systemu alarmowego, natomiast zaciski SENS. i TMP służą do podłączenia wewnętrznego styku sabotażowego obudowy.

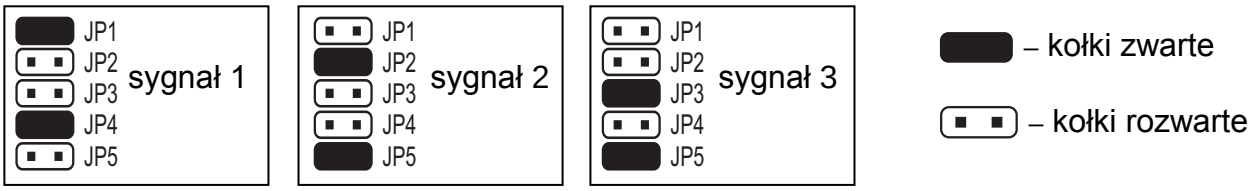

Rys. 2. Sposób zakładania zworek dla uzyskania określonego sygnału dźwiękowego.

Przy pomocy zworek zakładanych na kołki **JP1–JP5** wybiera się jeden z trzech sygnałów dźwiękowych dla sygnalizacji alarmowej.

Uwaga: *Niektóre centrale alarmowe mogą wymagać podłączenia rezystora R (ok. 1kΩ) między zaciskami +SA- w sygnalizatorze. Jego brak będzie powodował ciche brzęczenie wyłączonego sygnalizatora.*

Możliwe jest sterowanie dwoma rodzajami sygnalizacji z jednego wyjścia centrali przy połączonych równolegle złączach +SA z +SO oraz -SA z -SO.

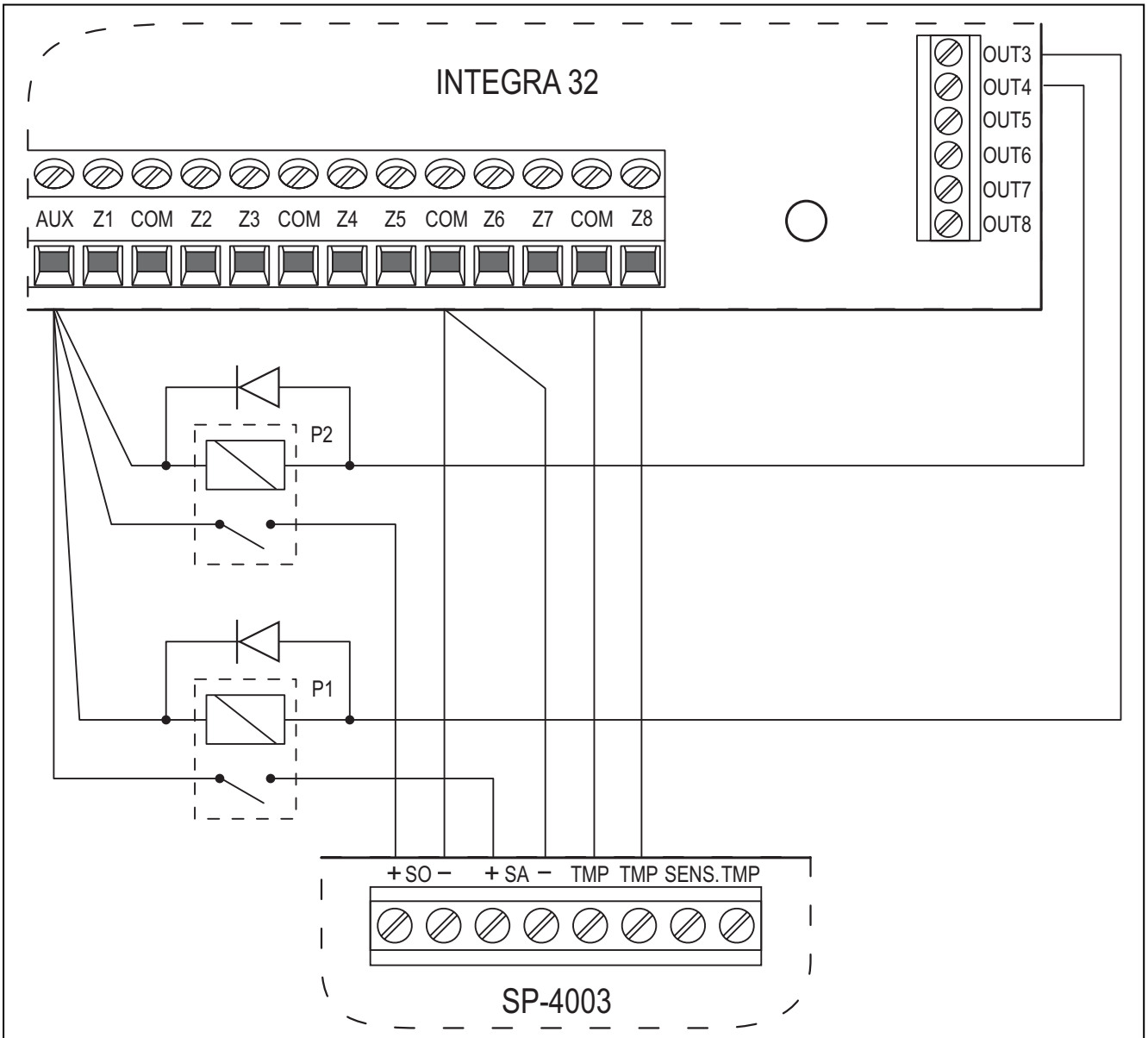

Rys. 3. Sposób podłączenia sygnalizatora SP-4003 do wyjść niskoprądowych centrali INTEGRA 32. Wyjście OUT3 steruje przekaźnikiem P1, który wyzwala sygnalizację akustyczną. Wyjście OUT4 steruje przekaźnikiem P2, który wyzwala sygnalizację optyczną. Wejście Z8 zaprogramowane jest jako sabotażowe.

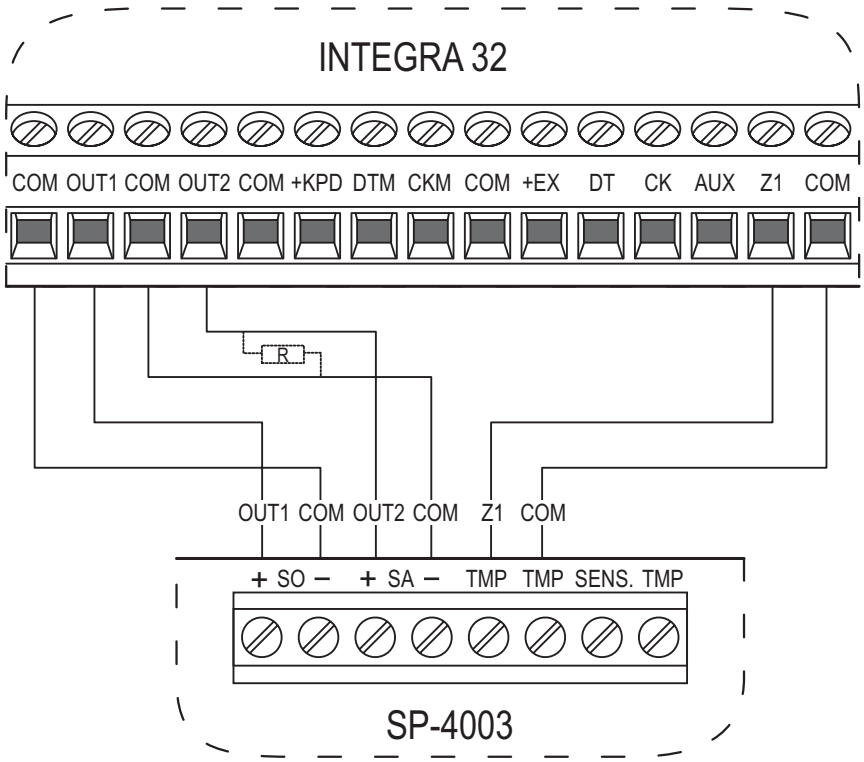

Rys. 4. Sposób podłączenia sygnalizatora SP-4003 do wyjść wysokoprądowych centrali INTEGRA 32. Wyjście OUT1 wyzwala sygnalizację optyczną, a wyjście OUT2 – akustyczną (wyjścia wysokoprądowe z normalną polaryzacją – uaktywnienie oznacza podanie napięcia +12 V). Wejście Z1 zaprogramowane jest jako sabotażowe.

3. Dane techniczne

Znamionowe napięcie zasilania ..... 12 V DC ±15%
Średni pobór prądu w czasie sygnalizacji
sygnalizacja optyczna .....250 mA
sygnalizacja akustyczna .....200 mA
Zakres temperatur pracy ..... -35…+55 °C
Natężenie dźwięku .....około 120 dB
Wymiary obudowy ..... 148x254x64 mm
Masa .....894 g

SATEL sp. z o.o.
ul. Schuberta 79
80-172 Gdańsk
tel. 0-58 320 94 00; serwis 0-58 320 94 30
dz. techn. 0-58 320 94 20; 0-604 166 075
info@satel.pl
www.satel.pl

Aktualną treść deklaracji zgodności EC i certyfikatów można pobrać ze strony internetowej **www.satel.pl**

CE