SYGNALIZATOR OPTYCZNO-AKUSTYCZNY
SPL-2010

spl2010_pl 09/08

Zewnętrzny sygnalizator optyczno-akustyczny SPL-2010 jest przeznaczony do stosowania w systemach sygnalizacji włamania i napadu Funkcję sygnalizacji realizuje w dwojaki sposób: optycznie (miganiem diod LED umieszczonych w dolnej części obudowy) i akustycznie (modulowanym sygnałem dźwiękowym o dużej głośności). Źródło światła stanowi zespół diod LED, natomiast sygnał dźwiękowy generowany jest przy pomocy przetwornika piezoelektrycznego. Konstrukcja obudowy sygnalizatora zapewnia wysoki stopień zabezpieczenia antysabotażowego (przed otwarciem, przed oderwaniem od podłoża oraz przed próbą zapiankowania przetwornika). Układ elektroniki jest wykonany techniką SMD i zabezpieczony impregnatem przed niekorzystnym wpływem warunków atmosferycznych, co zapewnia wysoką niezawodność urządzenia. Obudowa zewnętrzna SPL-2010 wykonana jest z wysokoudarowego poliwęglanu PC LEXAN, dzięki czemu charakteryzuje się bardzo dużą wytrzymałością mechaniczną i gwarantuje estetyczny wygląd sygnalizatora nawet po wielu latach eksploatacji. Wewnętrzna osłona z blachy ocynkowanej stanowi dodatkową ochronę elementów elektroniki przed uszkodzeniem mechanicznym.

1. Montaż

Sygnalizator SPL-2010 należy montować na płaskim podłożu i w możliwie niedostępnym miejscu tak, aby zminimalizować ryzyko sabotażu. Montaż sygnalizatora do podłoża wykonuje się za pomocą wkrętów i kołków rozporowych (wkręty i kołki rozporowe są w komplecie z sygnalizatorem).

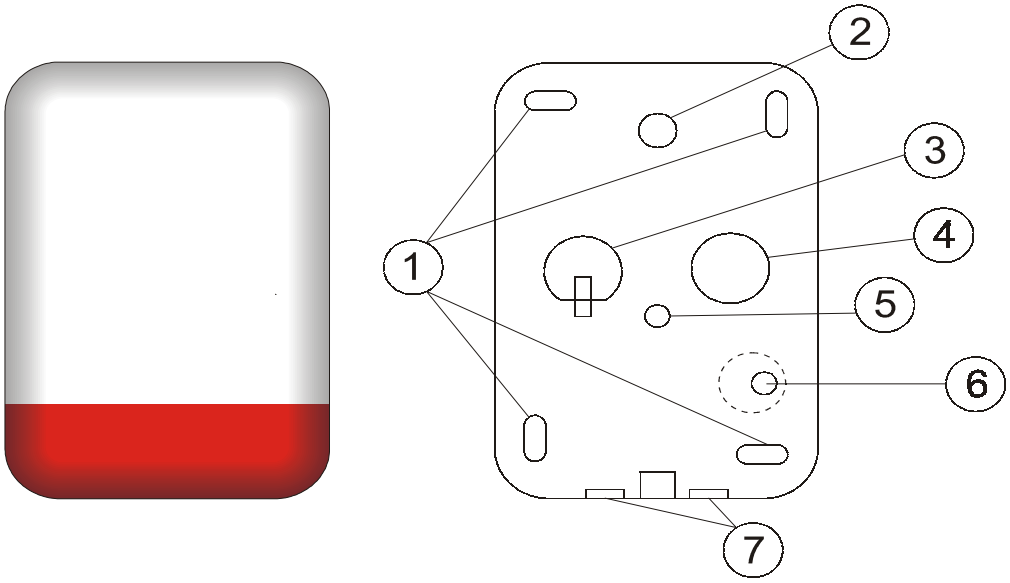

Rys. 1. Widok obudowy sygnalizatora SPL-2010.

Uwaga: *Należy zachować odstęp około 4,5 cm górnej krawędzi podstawy sygnalizatora od sufitu lub innego elementu ograniczającego od góry pozycję mocowania. Brak odstępu może utrudnić założenie zewnętrznej obudowy sygnalizatora.*

Objaśnienia do rysunku 1:

1 – otwory mocujące
2 – otwór pomocniczy
3 – czujnik antypiankowy
4 – sygnalizator akustyczny
5 – otwór do kabla
6 – „**S**” element sabotażowy (wymaga przykręcenia do podłoża; nie dokręcać na siłę, aby nie zerwać przewężeń)
7 – otwory do odprowadzania wody (nie zatykać)

Po zamontowaniu sygnalizatora wskazane jest uszczelnienie otworów mocujących, otworu pomocniczego oraz otworu wejścia kabla za pomocą masy silikonowej.

2. Podłączenie

Sygnalizator SPL-2010 może współpracować z dowolnym źródłem sygnału alarmowego, w którym w sytuacji alarmowej na wyjściu (wyjściach) sygnalizacyjnym pojawi się napięcie stałe +12 V. Uruchomienie sygnalizacji akustycznej SPL-2010 nastąpi po podłączeniu zasilania +12 V do zacisków „**+ SA –**”, a sygnalizacji optycznej do zacisków „**+ SO –**”.

Obwód sabotażowy sygnalizatora zostanie otwarty w momencie zdjęcia obudowy zewnętrznej, zalania pianką montażową lub po oderwaniu sygnalizatora od ściany. Poprawność funkcjonowania styku sabotażowego podczas oderwania wymaga przykręcenia do podłoża elementu „**S**” (patrz rys. 1).

Zaciski „**TMP**” służą do podłączenia sygnalizatora do obwodu sabotażowego systemu alarmowego.

Przy pomocy zworek zakładanych na kołki **JP1–JP5** wybiera się jeden z trzech sygnałów dźwiękowych dla sygnalizacji alarmowej.

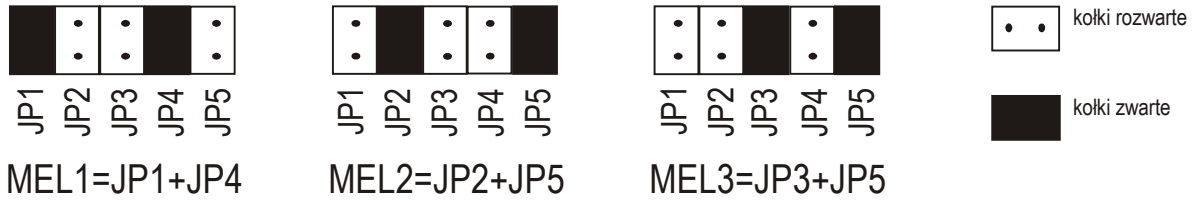

Rys. 2. Sposób zakładania zworek dla uzyskania określonego sygnału dźwiękowego.

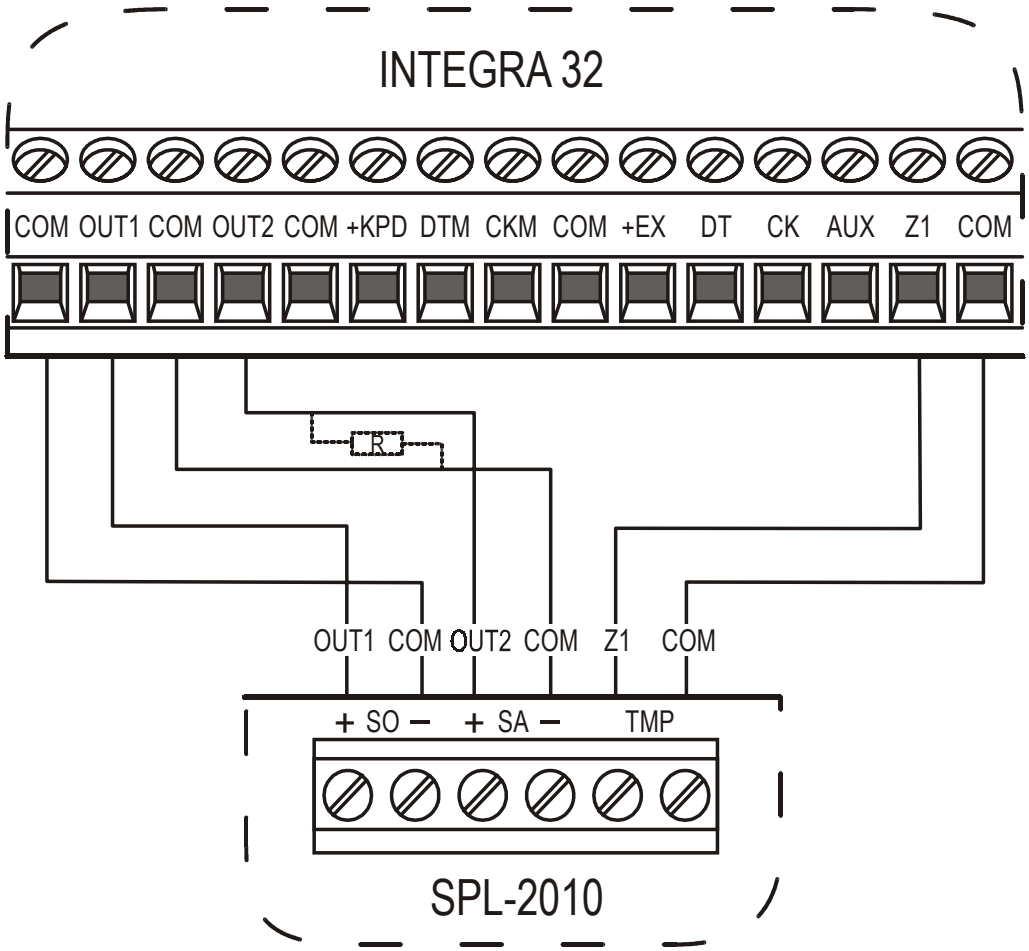

Rys. 3. Sposób podłączenia sygnalizatora SPL-2010 do wyjść wysokoprądowych centrali INTEGRA 32. Wyjście OUT1 wyzwala sygnalizację optyczną, a wyjście OUT2 – akustyczną (wyjścia wysokoprądowe z normalną polaryzacją – uaktywnienie oznacza podanie napięcia +12 V). Wejście Z1 zaprogramowane jest jako 24 h sabotażowe.

Możliwe jest sterowanie dwoma rodzajami sygnalizacji z jednego wyjścia centrali przy połączonych równolegle złączach +SA z +SO oraz -SA z -SO.

Uwaga: *Niektóre centrale alarmowe mogą wymagać podłączenia rezystora R (ok. 1kΩ) między zaciskami +SA- w sygnalizatorze. Jego brak będzie powodował ciche brzęczenie wyłączonego sygnalizatora.*

Opis zacisków:

+SO- – zaciski sygnalizacji optycznej

+SA- – zaciski sygnalizacji akustycznej

TMP – zaciski obwodu sabotażowego

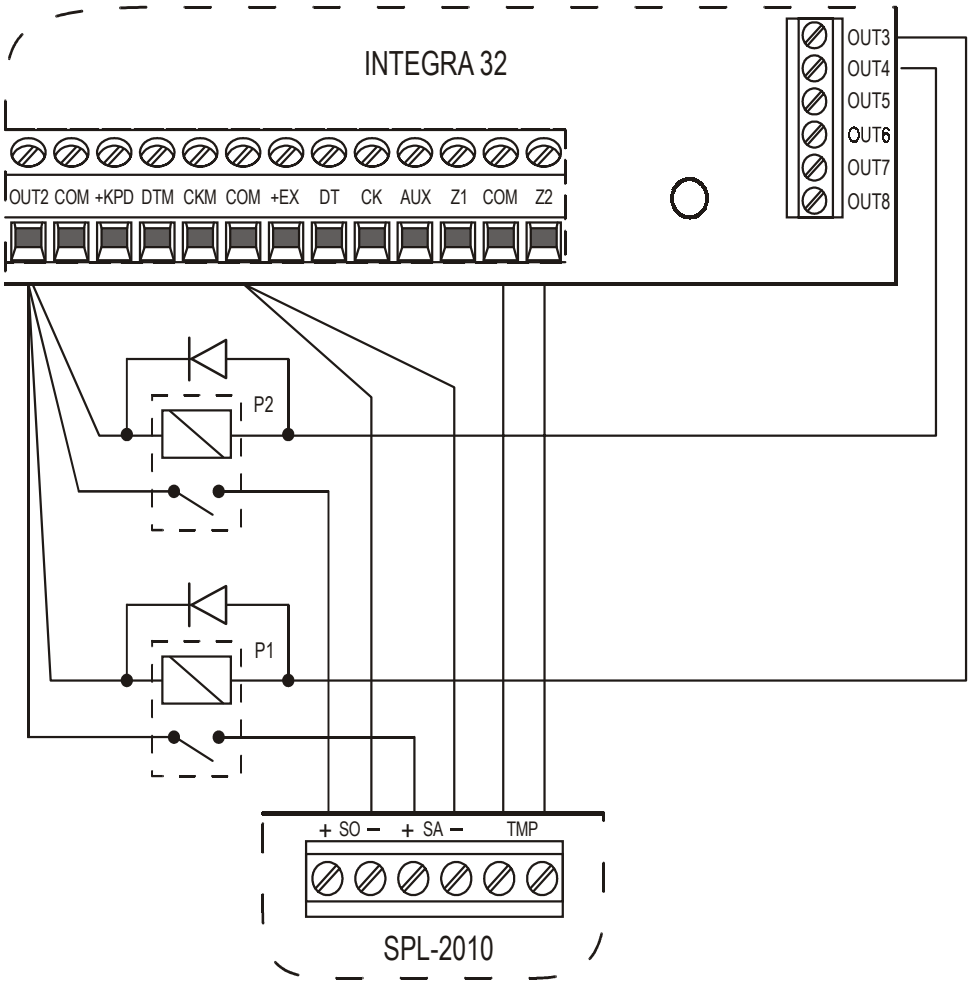

Rys. 4. Sposób podłączenia sygnalizatora SPL-2010 do wyjść niskoprądowych centrali INTEGRA 32. Wyjście OUT2 zostało zaprogramowane jako zasilające. Wyjście OUT3 steruje przekaźnikiem P1, który wyzwala sygnalizację akustyczną, a wyjście OUT4 steruje przekaźnikiem P2, który wyzwala sygnalizację optyczną (wyjścia niskoprądowe z normalną polaryzacją – uaktywnienie poprzez zwarcie zacisku bezpośrednio do masy 0 V). Wejście Z2 zaprogramowane jest jako 24 h sabotażowe.

3. Dane techniczne:

Znamionowe napięcie zasilania ..... 12 V DC ±20%
Średni pobór prądu w czasie sygnalizacji
sygnalizacja akustyczna ..... 250 mA
sygnalizacja optyczna ..... 35 mA
Zakres temperatur pracy ..... -35…+60 °C
Natężenie dźwięku ..... około 120 dB
Wymiary obudowy ..... 298x197x90 mm
Masa ..... 1,22 kg

SATEL sp. z o.o.
80-172 Gdańsk
ul. Schuberta 79
tel. (58) 320 94 00; serwis (58) 320 94 30
dz. techn. (58) 320 94 20; 0-604 166 075
www.satel.pl info@satel.pl
Aktualną treść deklaracji zgodności EC i certyfikatów można pobrać ze strony internetowej **www.satel.pl**