KOD: **MST 1512 v.1.0**
TYP: **MST-12V/1,5A-24V/1A**

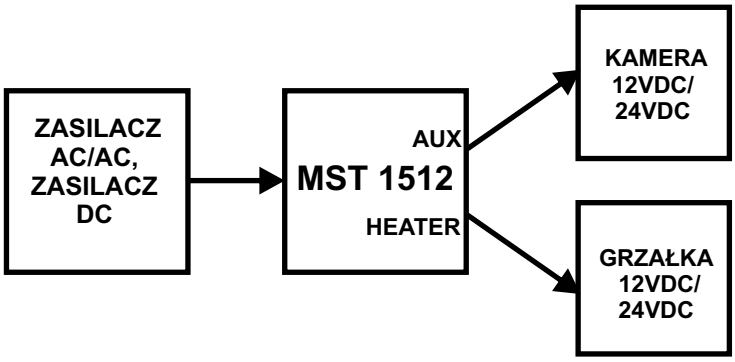

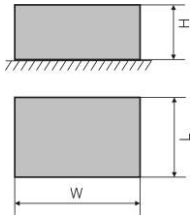

OPIS

Moduł zasilacza (przetwornicy) służy do zasilania urządzeń wymagających stabilizowanego napięcia 12V lub 24V DC. Moduł zaprojektowany jest jako element zasilający w systemach telewizji przemysłowej CCTV. Przeznaczony jest do zasilania kamer montowanych w zewnętrznych obudowach: serii GL606, Thxx, TSHxx i innych zgodnych z otworami montażowymi A-A i wymiarami. Posiada dwa wyjścia przeznaczone do zasilania:

- kamery przemysłowej wymagającej zasilania 12VDC/1,5A max lub 24VDC/1A max. (zmiana konfiguracji zworki J-Uout)
- grzałki obudowy wymagającej zasilania 12VDC lub uniwersalnej 12V-24V AC/DC/, 1A max.

(termostat bimetaliczny automatycznie załącza obwód grzałki: ton=15°C, toff=25°C (+/- 4°C), w przypadku zasilania napięciem maksymalnym AC, istnieje możliwość redukcji maksymalnego napięcia skutecznego (dla grzałki 12V DC) poprzez załączenie prostownika jednopołowkowego, zdjęcie zworki J-HEATHER)

DANE TECHNICZNE

Obudowa:	brak, konstrukcja typu “open-frame”, IP00
Wymiary:	W=67, L=63, H=30, [mm, +/-2]
Waga netto/brutto:	0,08 / 0,12 [kg]
Zabezpieczenie antysabotażowe:	brak
Montaż:	wkręt walcowy x 2 (w obudowie do CCTV)
Uwagi:	przystosowany do podłączenia do stałej instalacji zasilania
Zasilanie:	16V-30V/AC lub 22V-42V/DC @ AUX=12V/DC, 1.9A@16V/AC–1A@30V/AC max. 24V-30V/AC lub 33V-42V/DC @ AUX=24V/DC, 1.6A@24V/AC–1.3A@30V/AC max.
Transformator, zasilacz wymagany:	II klasa
Moc modułu:	P= 18W max. @AUX=12V/DC lub 24W max. @AUX=24VDC.
Napięcia wyjścia AUX:	12V/DC lub 24V/DC (+/-1%)
Prąd wyjścia AUX:	1.5 A max. @AUX=12V lub 1A max. @AUX=24V
Napięcia wyjścia HEATER:	U=Uac (@J-HEATHER założona), termostat: ton=15°C, toff=25°C (-/+2°C)
Prąd wyjścia HEATER:	1A max.
Zabezpieczenie zwarciowe AUX (SCP):	200%- 300% mocy modułu
Zabezpieczenie zwarciowe HEATER(SCP):	F2 bezpiecznik topikowy
Zabezpieczenie przeciążeniowe AUX (OLP):	F1 bezpiecznik topikowy
Zabezpieczenie nadnapięciowe AUX (OVP):	brak
Zabezpieczenie przepięciowe:	warystory
Akustyczna sygnalizacja pracy:	brak
Optyczna sygnalizacja pracy:	diody LED: AC zasilanie, AUX wyjście DC
Warunki pracy:	II klasa środowiskowa, -10°C÷ 40°C
Certyfikaty, deklaracje:	CE, RoHS
Uwagi:	chłodzenie zasilacza: konwekcyjne, złącza ϕ0,41÷1,63 (AWG 26-14)